STANDART SERİ 1B20 L DIŞTAN DİŞLİ

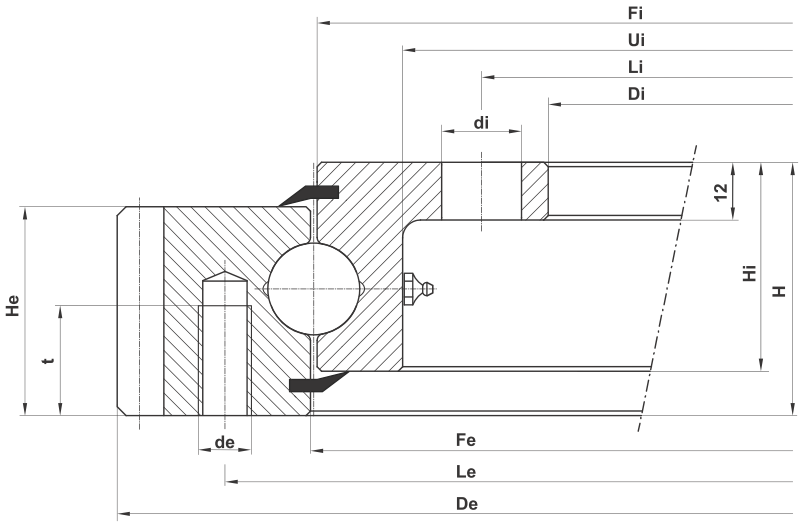
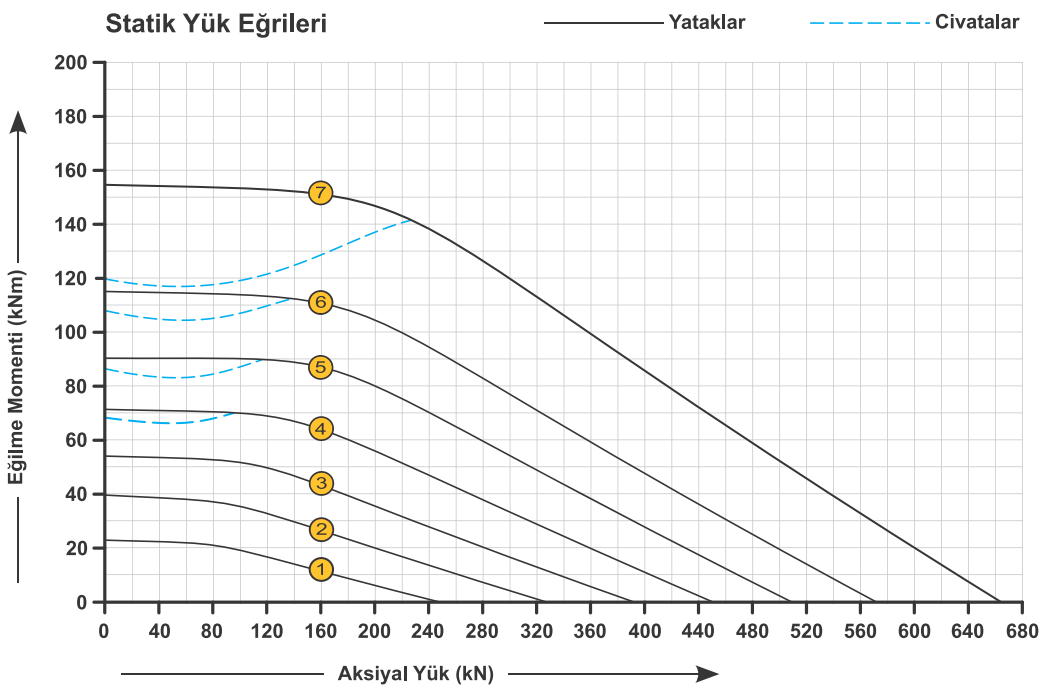
		Ağırlık Weight	Dış Ring Dış Çap Outer Diameter	Dış Ring Fatura Çapı Diameter	Dış Ring İç Çap Diameter	İç Ring Dış Çap Diameter	İç Ring Fatura Çapı Diameter	İç Ring İç Çap Inner Diameter	Bilya Ekseni Ball Track Diameter	Dış Ring Delik Ekseni Ex. Bolt Circle Diameter	İç Ring Delik Ekseni In. Bolt Circle Diameter	Dış Ring Delik Çapı External Hole Diameter	İç Ring Delik Çapı Internal Hole Diameter	Klavuz Derinliği Thread Depth	Dış Ring Delik Adedi Number of Bolt Holes	İç Ring Delik Adedi Number of Bolt Holes	Dış Ring Kalınlık Ring Height	İç Ring Kalınlık Ring Height	Toplam Kalınlık Overall Height	Modül Module	Diş Sayısı Number Of Teeth
			De	Ue	Fe	Fi	Ui	Di		Le	Li	de	di	t			He	Hi	H	m	z
		kg	mm	mm	mm	mm	mm	mm	mm	mm	mm	mm	mm	mm			mm	mm	mm		
1	LE.0505.1B20.01.01	30	504	-	415,5	412,5	375	304	414	455	332	M12	18	20	10	24	46	46	56	5	99
2	LE.0642.1B20.01.01	40	640.8	-	545,5	542,5	505	434	544	585	462	M12	18	20	14	28	46	46	56	6	105
3	LE.0744.1B20.01.01	48	742.8	-	645,5	642,5	605	534	644	685	562	M12	18	20	16	32	46	46	56	6	122
4	LE.0840.1B20.01.01	54	838.8	-	745,5	742,5	705	634	744	785	662	M12	18	20	18	32	46	46	56	6	138
5	LE.0952.1B20.01.01	65	950.4	-	845,5	842,5	805	734	844	885	762	M12	18	20	18	36	46	46	56	8	117
6	LE.1048.1B20.01.01	70	1046.4	-	945,5	942,5	905	834	944	985	862	M12	18	20	20	40	46	46	56	8	129
7	LE.1200.1B20.01.01	83	1198.4	-	1095,5	1092,5	1055	984	1094	1135	1012	M12	18	20	22	40	46	46	56	8	148